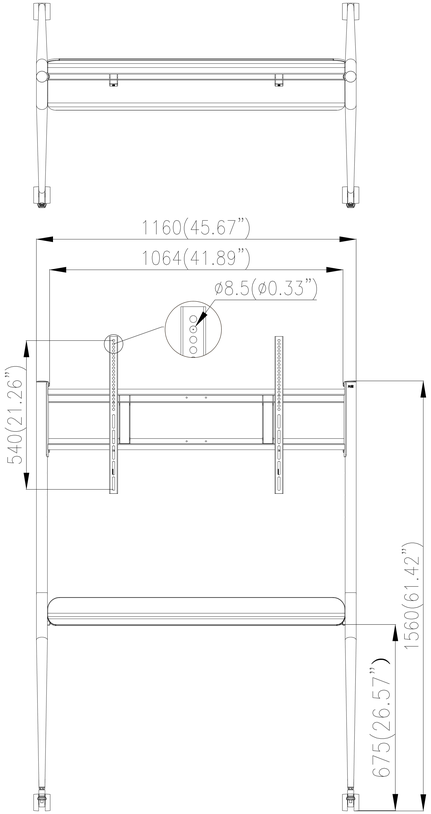
1160(45.67")
1064(41.89")
ø8.5(ø0.33")
540(21.26")
1560(61.42")
675(26.57")

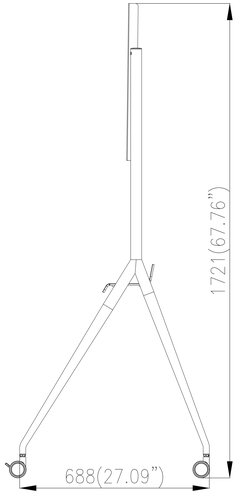
1721(67.76")
688(27.09")