ポール取付金具

DS-1275ZJ

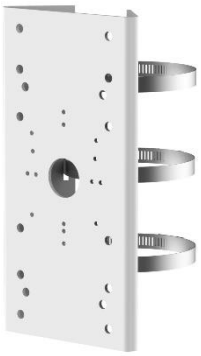

特徴

- ポールマウント用
- 留め具はステンレス鋼製
- 取付板は鋼製

寸法図

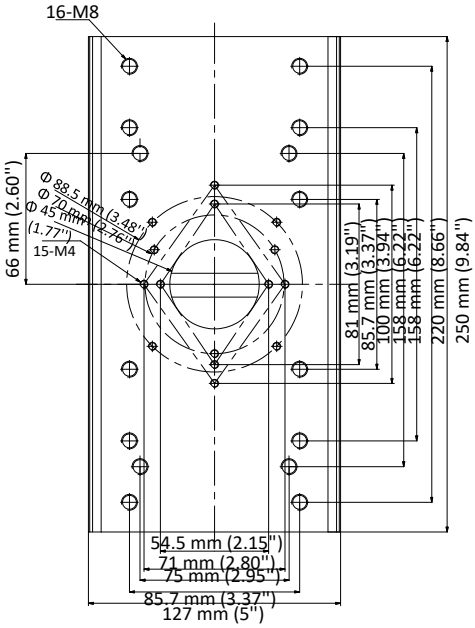

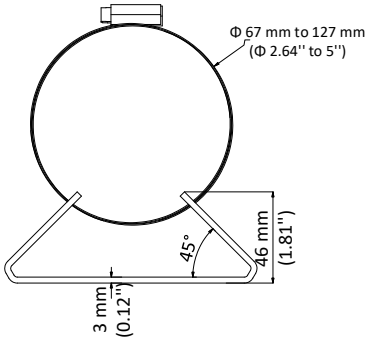

入手可能なモデル

DS-1275ZJ

仕様

モデル / 項目	DS-1275ZJ ポール取付金具
カラー	Hikvision ホワイト
応用範囲	壁掛け用ブラケットと併用可能 直径は 67 mm から 127 mm まで調整可能
材質	鋼、ステンレス鋼
寸法	127 × 46 × 250 mm
重量	1270 g

注意事項

- 壁掛け金具と組み合わせて使用する場合は、ネジ穴の位置に注意が必要で。
- 屋外での使用には防水ゴムが必要です。
- ポールは、カメラとマウントを合わせた総重量の 3 倍以上の重量を支持できる強度が必要です。
- マウントの最大耐荷重は 10 kg です。